Du design à la série en passant par le prototype

CREOPP-TEC
intégrateur de solutions globales dans le domaine de la plasturgie

CREOPP-TEC
créateur de formes
shapes'creator

Du design à la série en passant par le prototype

From design to prototype and production line

Cabinet de design
Bureau d'étude
Prototypage rapide
Conception et réalisation d'outillages
Rhéologie

Une force de proposition

- Prise en charge du projet dès sa naissance
- Rigueur dans la recherche du concept et de l'innovation garantissant une qualité de travail
- Optimisation des coûts, des délais et d'énergie entre la recherche et le développement technique
- Réunion de toutes ces compétences dans un même lieu

Des moyens de production performants

- Ingénieurs qualifiés spécialisés dans la plasturgie
- Forte expérience dans le moule (technique, bi-matière, dévissage, injection gaz, etc...)
- Stéréolithographie haute résolution

Des domaines d'activité variés

- Automobile
- Bricolage
- Electronique
- Cosmétique
- Puériculture
- Emballage
- Industrie du jouet
- Industrie de l'armement et de la défense
- Sport et loisirs

1 Design
Design

2 Recherche et développement
Research and development

3 Prototypage rapide
Rapid prototyping

4 Rhéologie et calcul de structures
Rheology and structural calculations

5 Conception et fabrication d'outillages
Moulds and tools design and production

6 Injection plastique
Plastic injection

7 Industrialisation (montage, peinture...)
Industrialisation (assembly, painting, etc.)

CREOPP-TEC
CRÉATEUR DE FORMES
SHAPES CREATOR

Design consultancy
Design office
Rapid prototyping
Moulds and tools design and production
Rheology

We offer expert recommendations

- We take over the project from its infancy
- We take a rigorous approach to our research into the concept and innovation in order to provide a high quality of work
- We can optimise costs, timings and energy between the research and technical development phases
- We offer a full selection of skills under the same roof

Efficient production facilities

- Qualified engineers specialising in plastics technology
- Strong experience in the mould (technique, bi-material, moulds with floors, unscrewing, blowing, aso, etc...)
- High resolution stereolithography

Varied fields of activity

- Car industry
- DIY
- Electronics
- Cosmetics
- Child care
- Packaging
- Toy industry
- Arms and defence industry
- Sport and leisure

DESIGN

CREOPP-TEC , votre interlocuteur unique de l'idée à l'industrialisation en passant par l'étude.

Aucune perte de temps, d'argent et d'énergie entre les recherches et le développement technique : **CREOPP-TEC** possède toutes les compétences dans un même lieu. Notre expérience dans la plasturgie (injection, soufflage, thermoformage, extrusion, etc....), notre réactivité, nos partenaires industriels font que nous sommes à même de vous offrir la créativité au service de vos nouveaux produits.

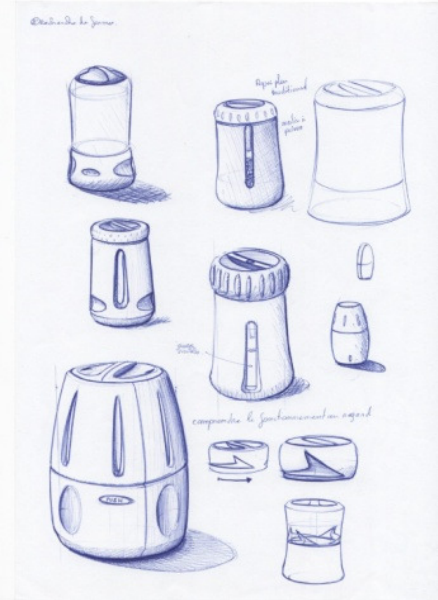

CREOPP-TEC, intègre **l'éco-conception** dès le stade de l'idée.

Promouvoir l'usage de nouveaux matériaux et de procédés de fabrication économes en énergie et en ressources.

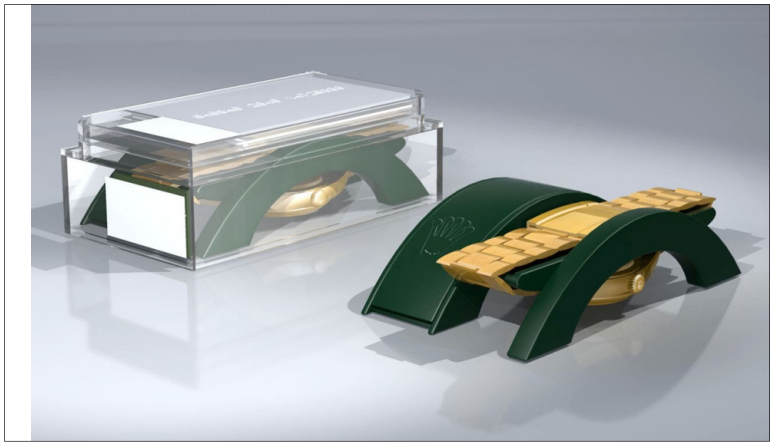

RECHERCHE & DEVELOPPEMENT DE PRODUITS

CREOPP-TEC, conçoit des produits en veillant à respecter les règles de fabrication pour une **réduction du coût** sur les outillages et la production.

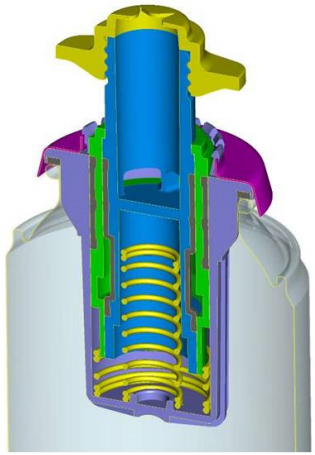

Accessoires automobiles - Accoudoirs

PEUGEOT

RENAULT

Accessoires automobiles – Signalisation

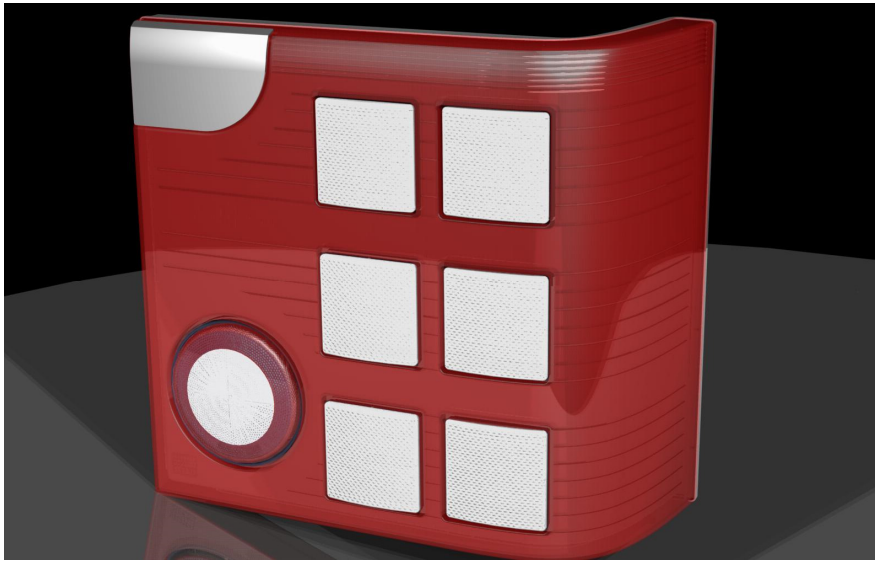

Jouets - Puériculture

Electronique – Communication

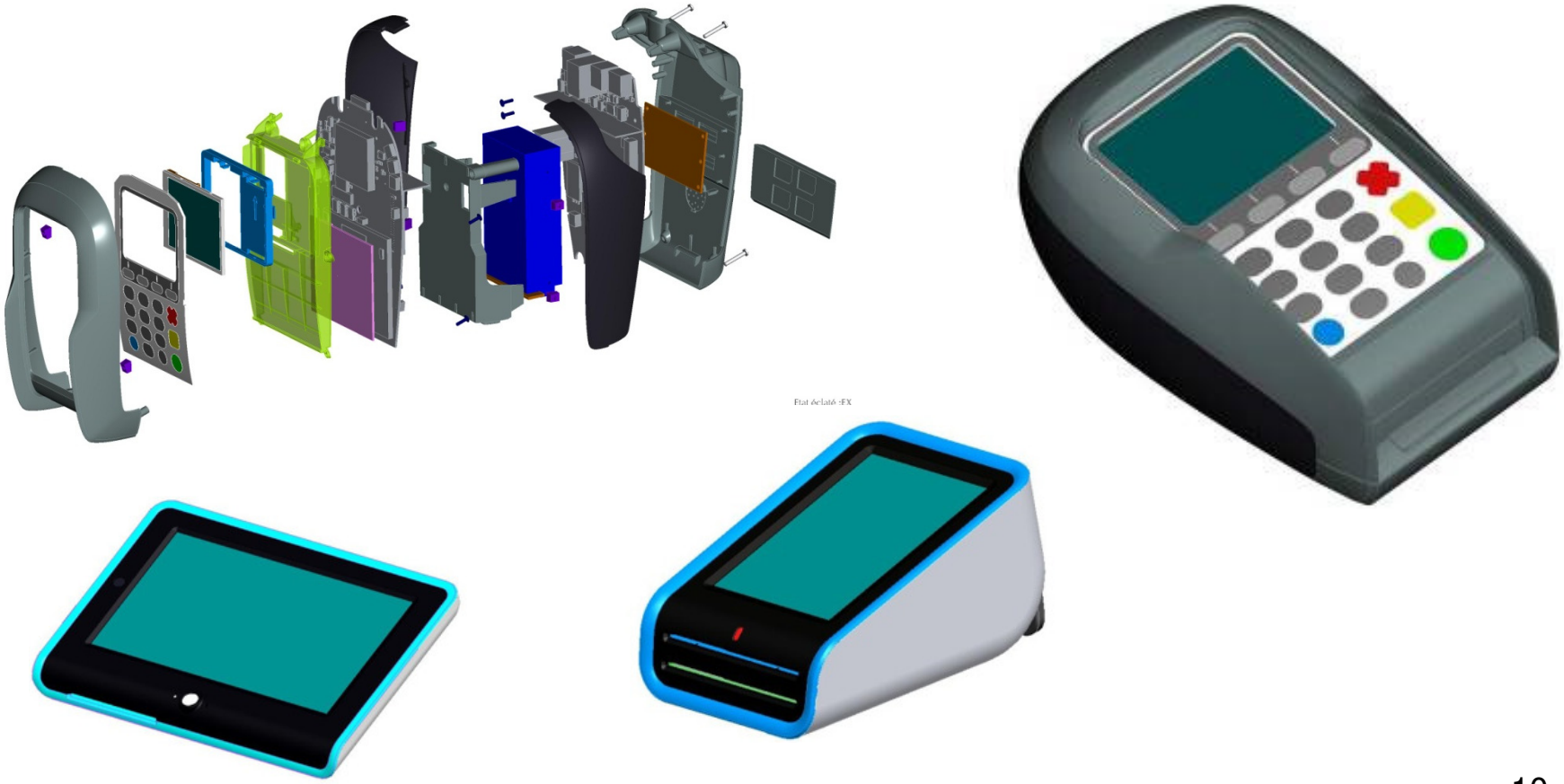

Emballage

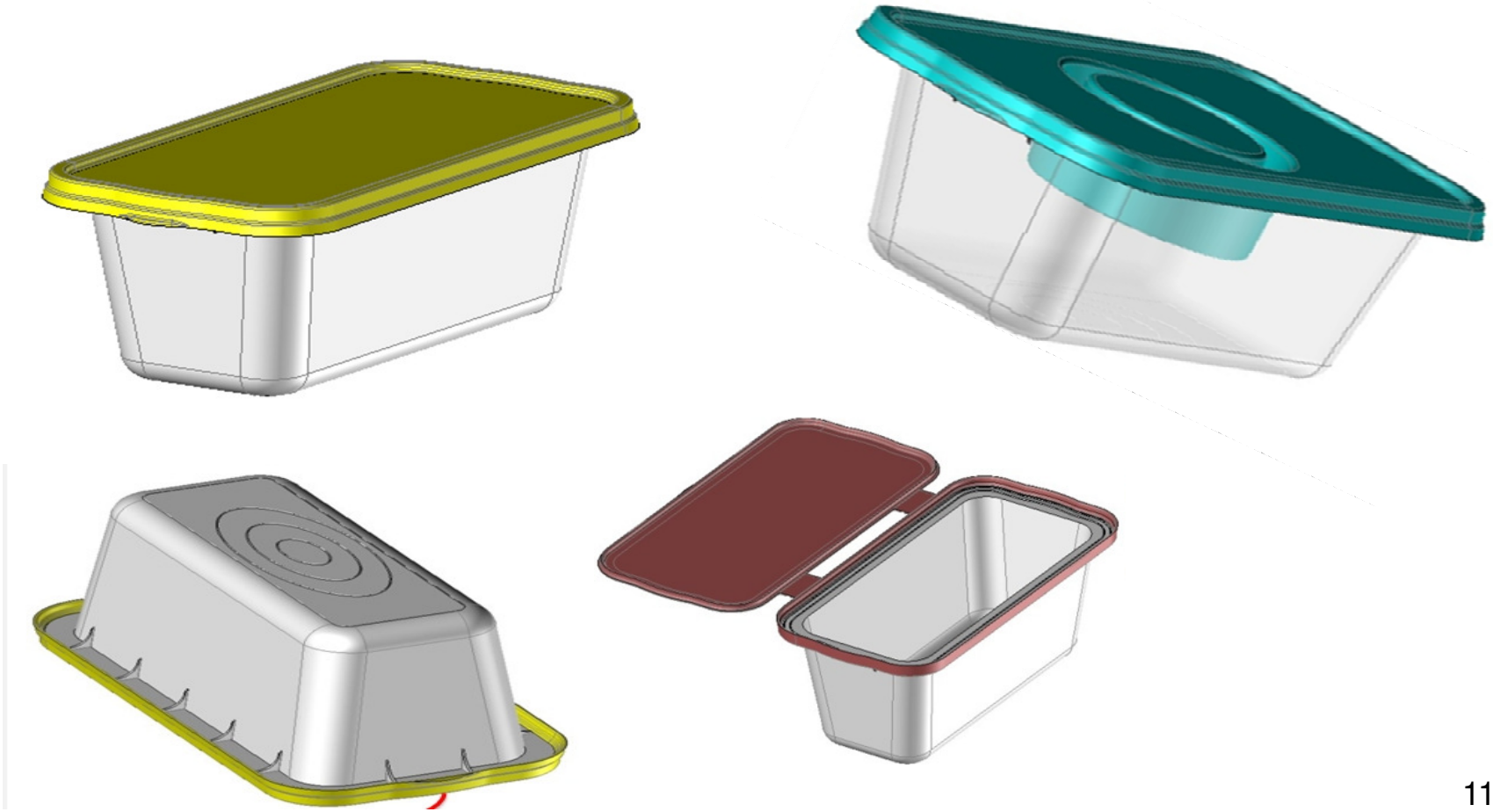

Cosmétique

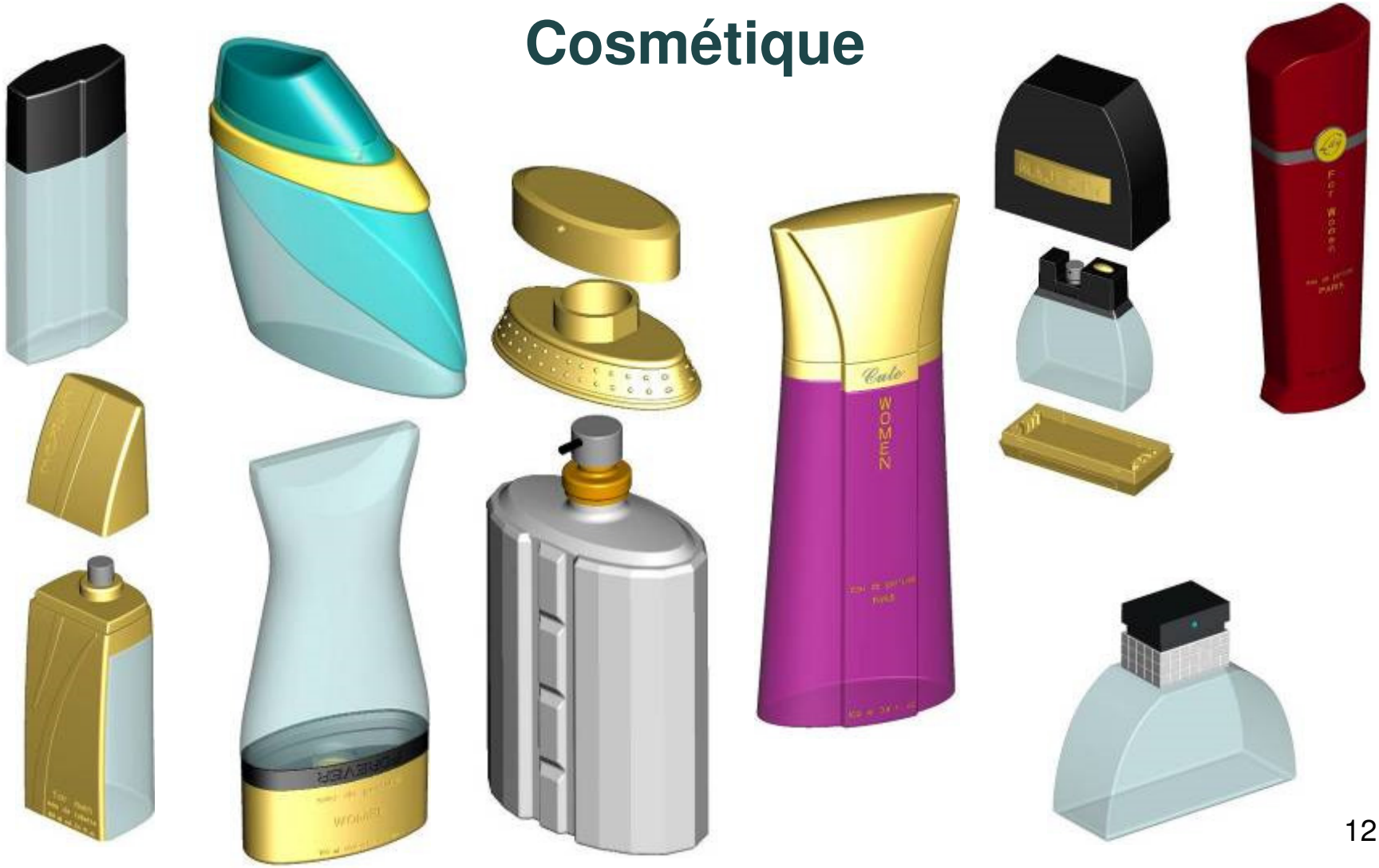

Défense – Médical – Divers

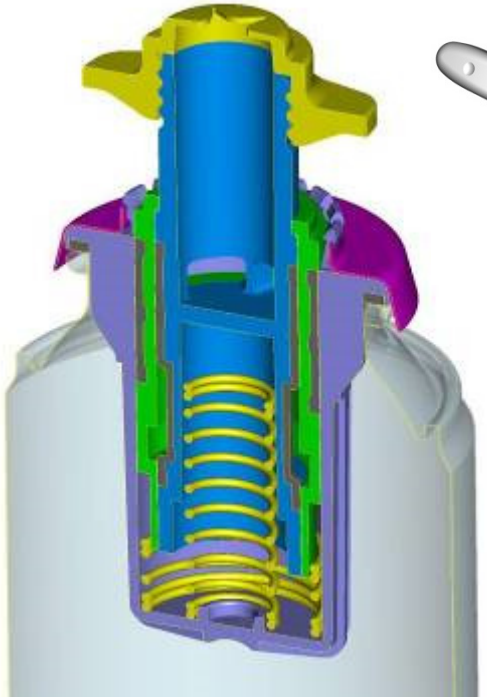

RHEOLOGIE

CREOPP-TEC, est équipée de **CADMOULD Rapid**, outil de simulation d'injection s'appuyant sur une géométrie 3D, permettant d'optimiser l'injection et de contrôler les déformations.

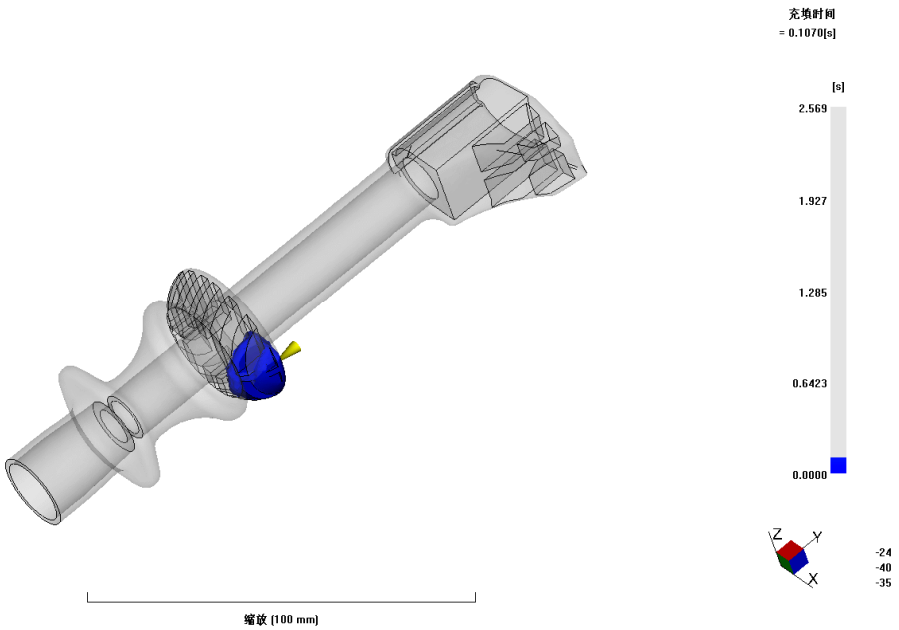

CALCULS DES MATERIAUX ET DE STRUCTURES

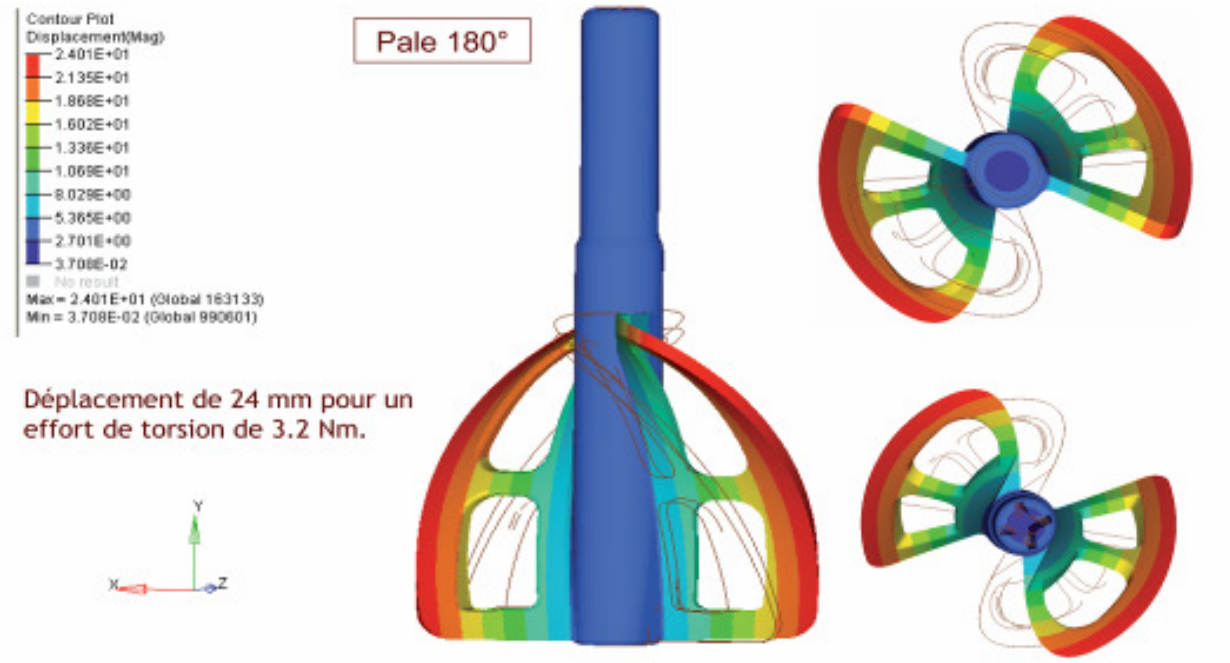

OUTILLAGE

CREOPP-TEC, existe depuis 1996 et a acquis une grande expérience sur la conception et la fabrication d'outillages.

CREOPP-TEC, peut prendre en charge la réalisation et le suivi de vos outillages grâce à son réseau de moulistes français et sa filière **low cost**.

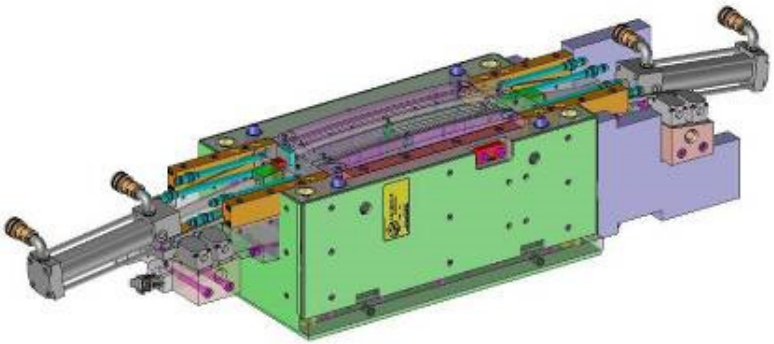

CREOPP-TEC, vous propose plusieurs possibilités:

1. Outillage fabrication **France.**
2. Outillage fabrication **low cost**
3. Outillage conception **France** et fabrication **low cost** 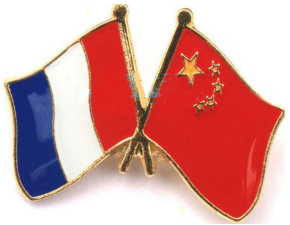

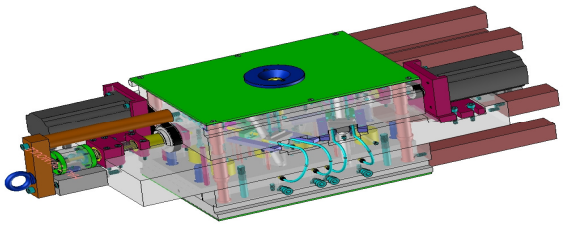

Moule prototypes d'injection

CREOPP-TEC, vous offre la possibilité d'avoir des prototypes, des petites et moyennes séries de pièces « bonne matière »

Le délai peut varier de ***quelques jours à quelques semaines.***

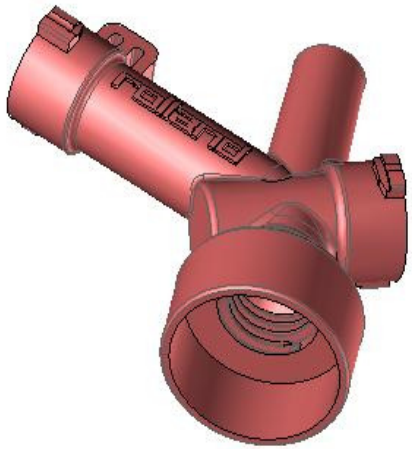

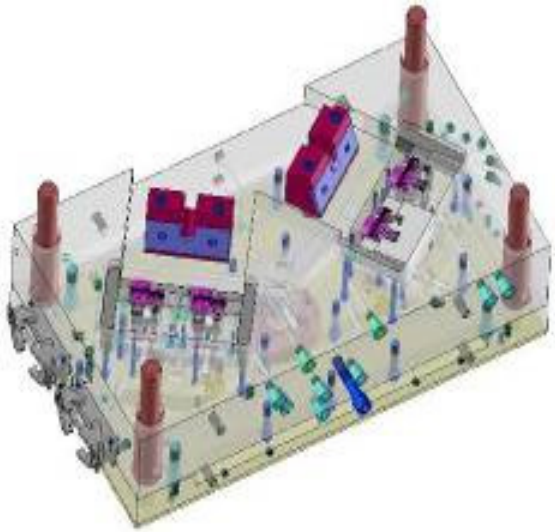

Fabrication additive d'empreintes par stéréolitthographie

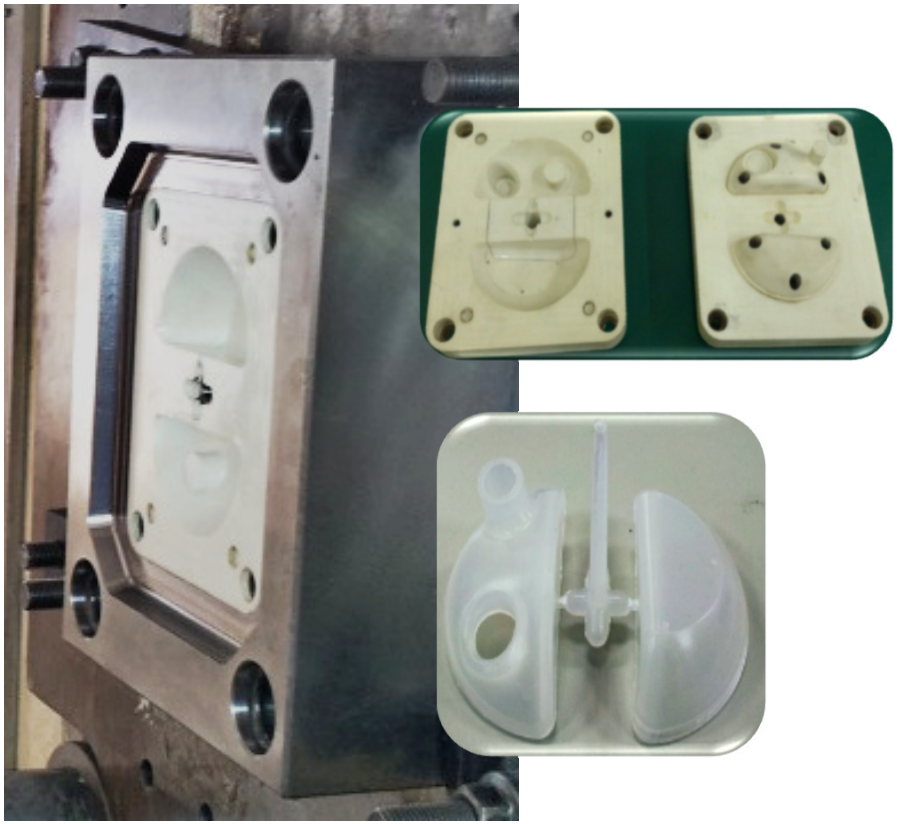

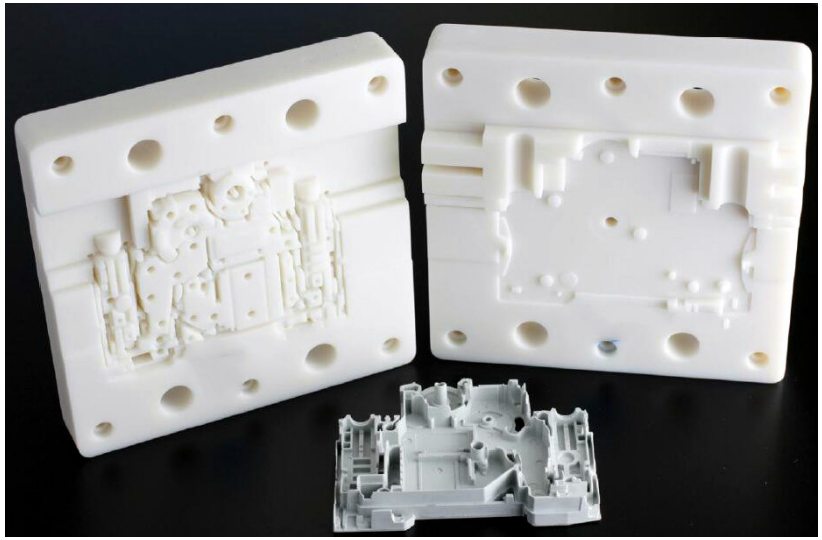

Outillages – Injection - Surmoulage

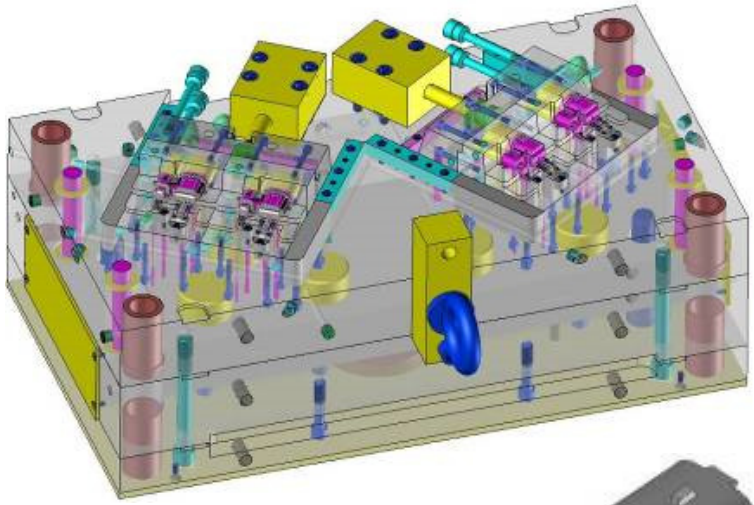

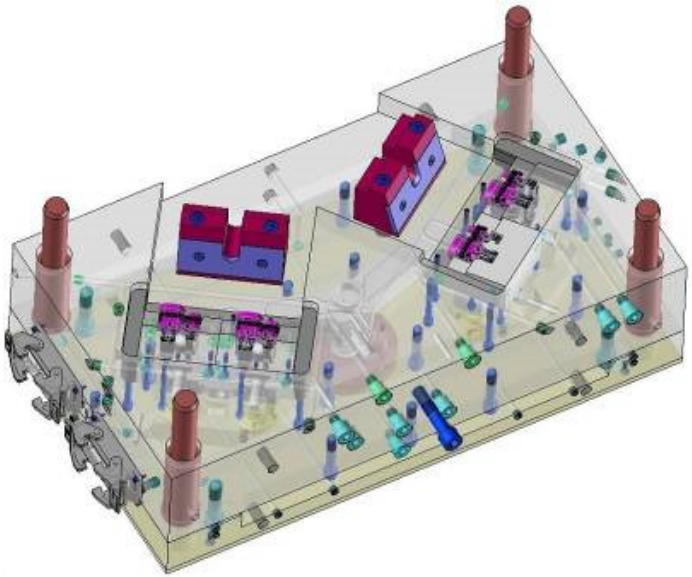

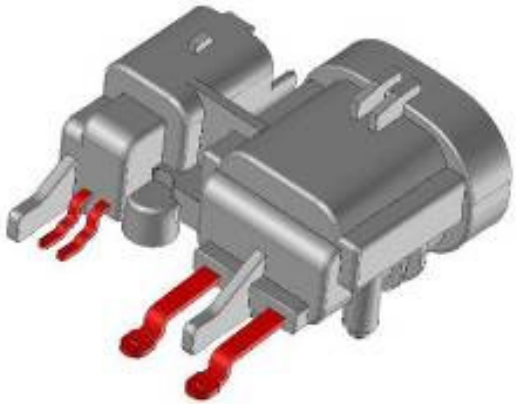

Outillages – Injection - Devissage

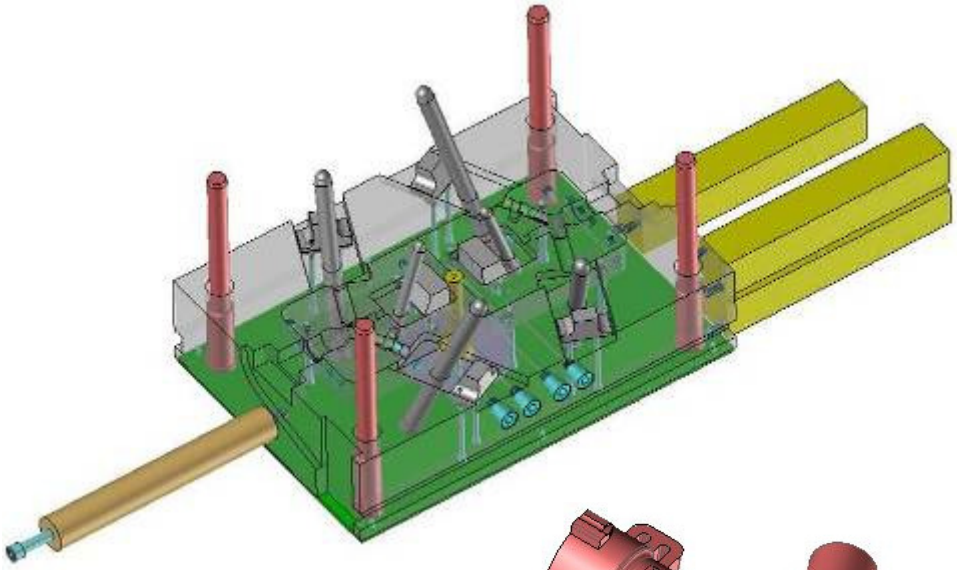

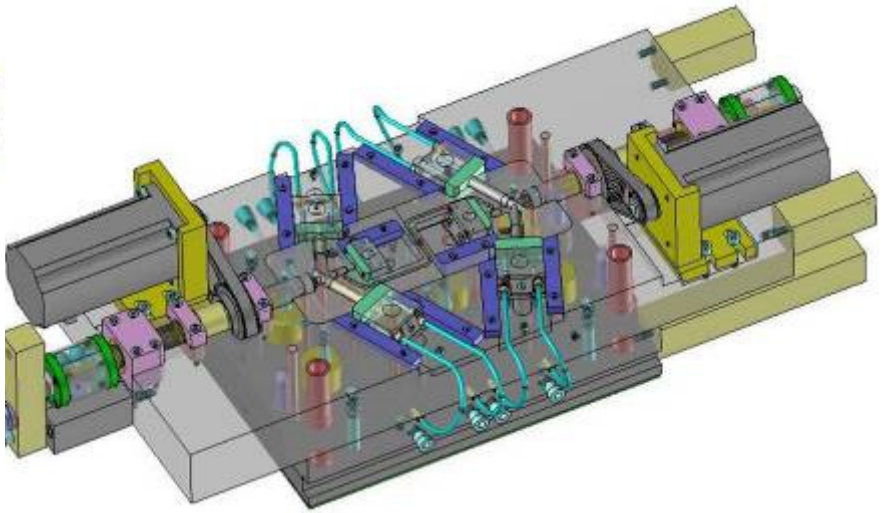

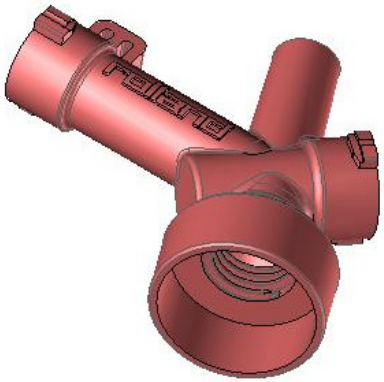

Outillages – Injection - Cosmétique

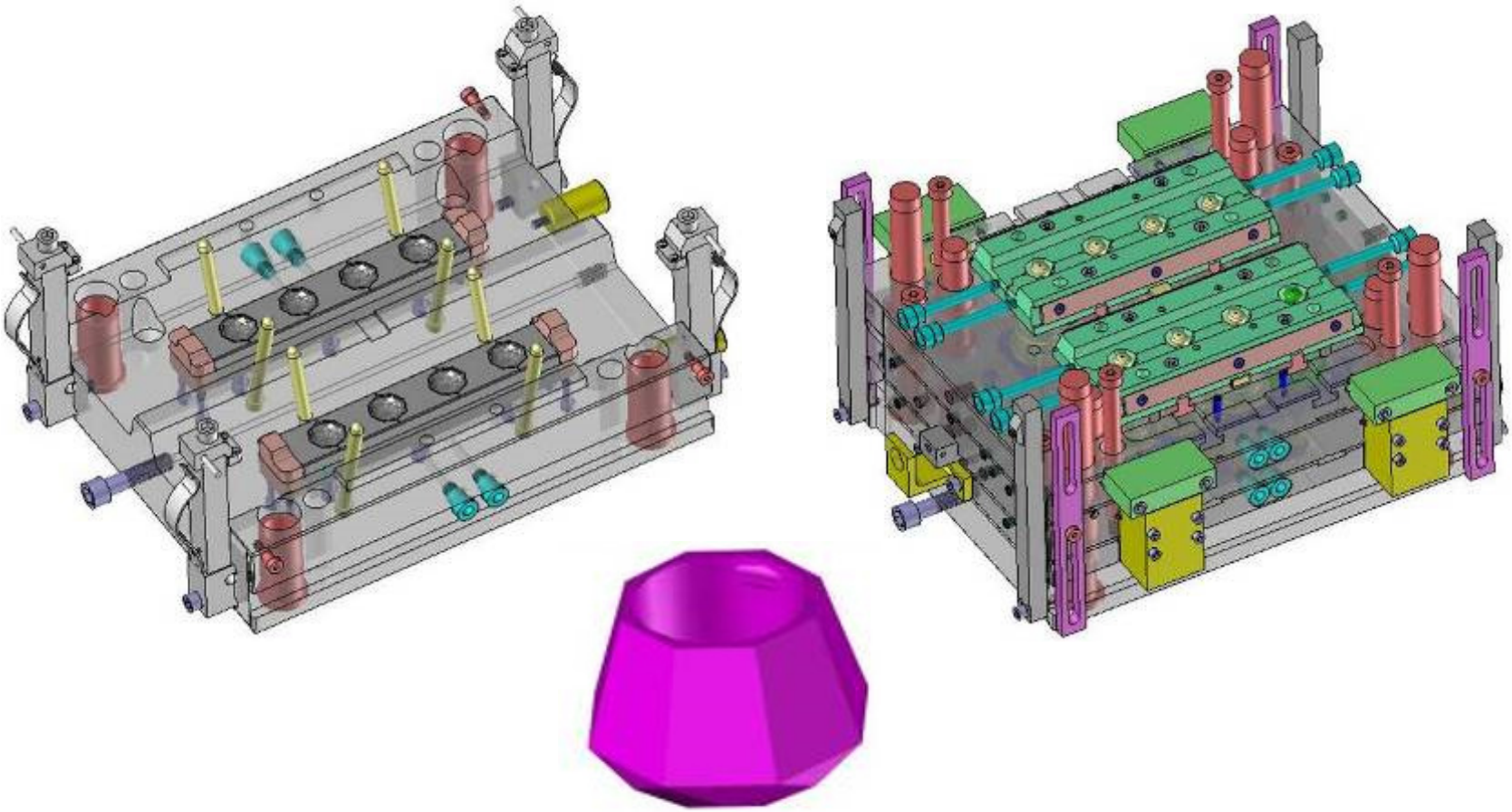

Outillages – Bi-matière - Rotatif

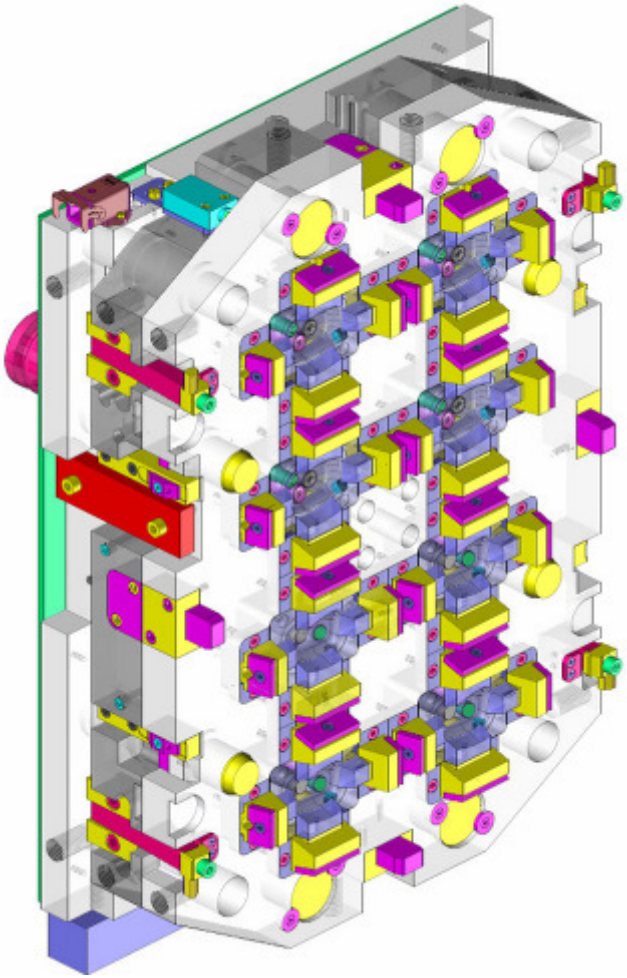

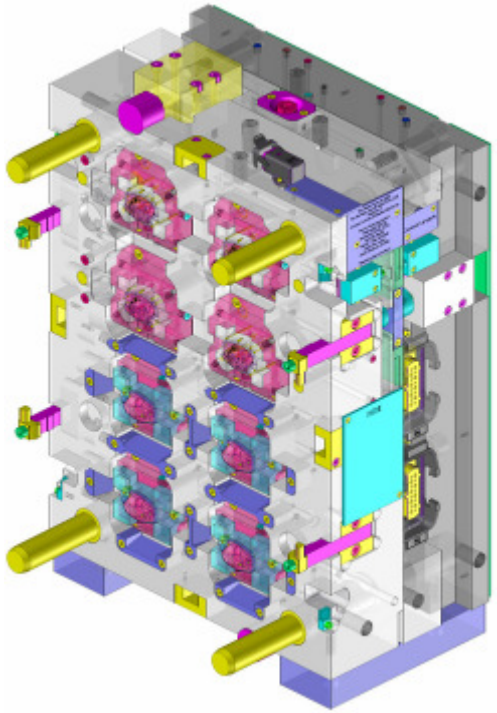

Outillages – Soufflage

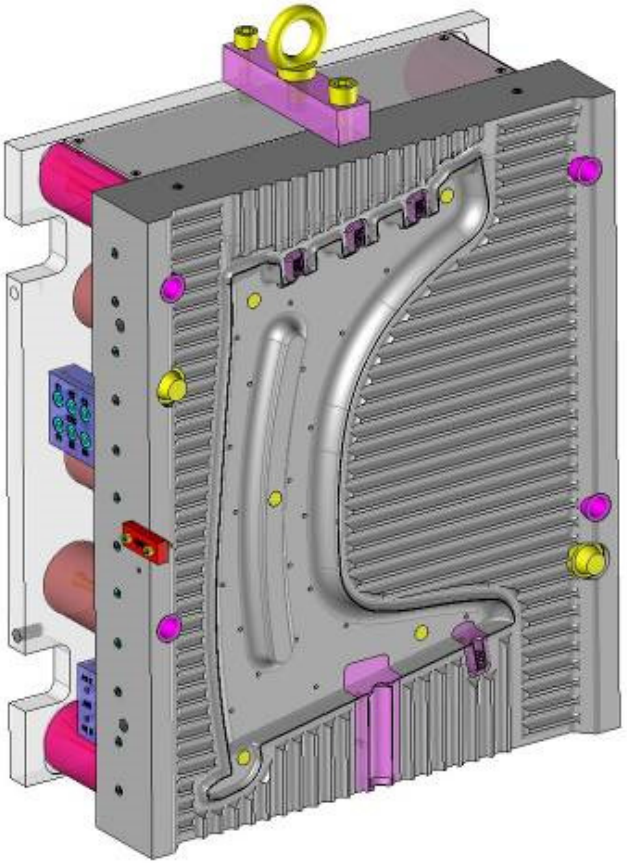

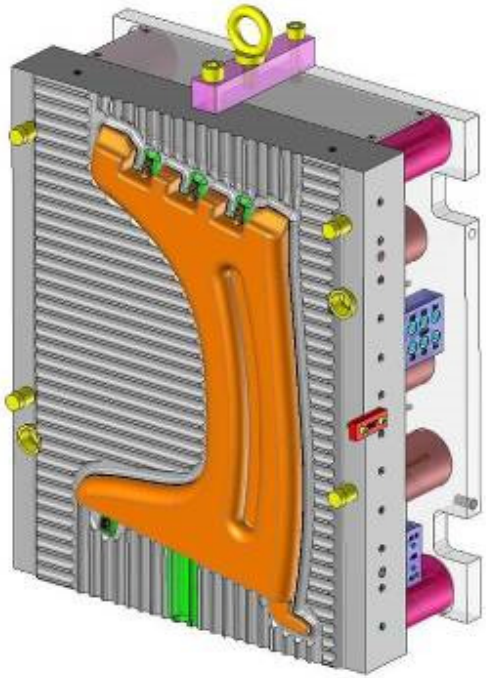

PROTOTYPAGE RAPIDE

Gagnez du temps dans la conception de vos produits. CREOPP-TEC vous propose de réaliser vos maquettes avec les toutes dernières technologies.

1. Stéréolithographie **Haute Résolution**.
2. Frittage de poudre.
3. Usinage
4. Duplication.
5. RIM

Stéréolithographie Haute résolution

Nouvelle génération de machines **Haute Résolution**. Haut degré de finition (idéal pour l'horlogerie et la connectique) Rapidité d'exécution. Qualité des états de surface . Résine aux propriétés **adaptées à vos contraintes** (voir fiches techniques)

Frittage de poudre

- Polyamide (nylon) Duraform PA
- Composite renforcé de fibre minéral Duraform HST.
- Thermoplastique élastomère Duraform Flex.
- Acier A6 LaserForm
- Aluminium DuraForm AF

Usinage

- Aluminium
- Plastique
- pièces transparentes
- (voir liste des matières)

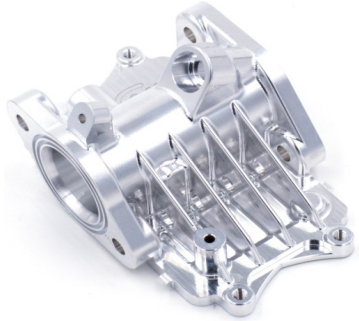

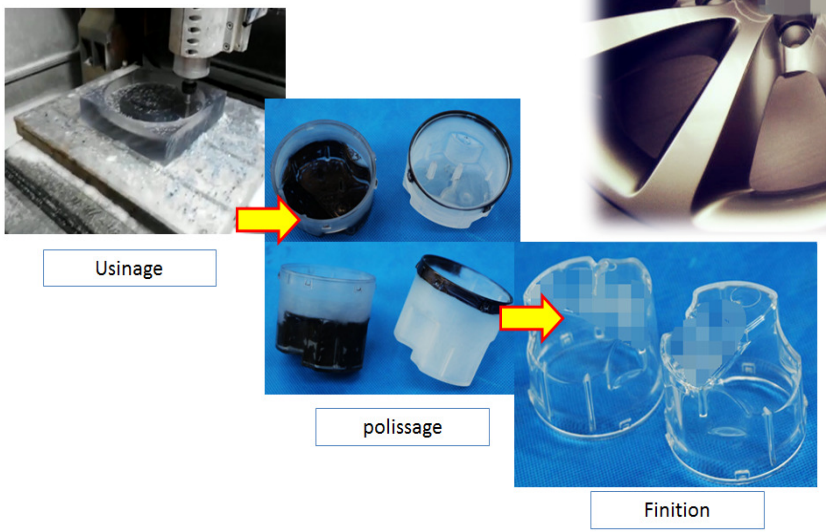

Duplication

Réalisation de pièces aux caractéristiques **proches des thermoplastiques** (ABS, haute température, PC, PP PMMA, caoutchouc, transparent, etc.).
Faibles coûts de production, délais de réalisation très courts pour moules et pièces.

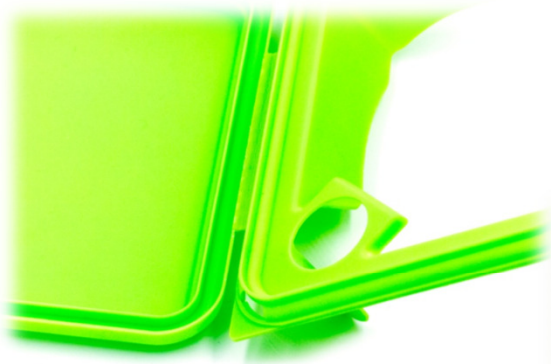

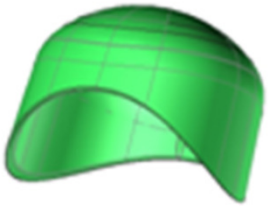

RIM

Le moulage de pièces en **RIM** est idéal pour tous les habillages de **grandes tailles** et de fortes épaisseurs. Cette technologie est **avantageuse** pour les grandes pièces car elle permet **d'éviter** de lourds investissements en outillages conventionnels

INJECTION PLASTIQUE

Presse d'injection plastique de 50 tonnes à 1000 tonnes.

INDUSTRIALISATION (ISO 9001)

Montage, peinture, emballage, contrôle, etc..

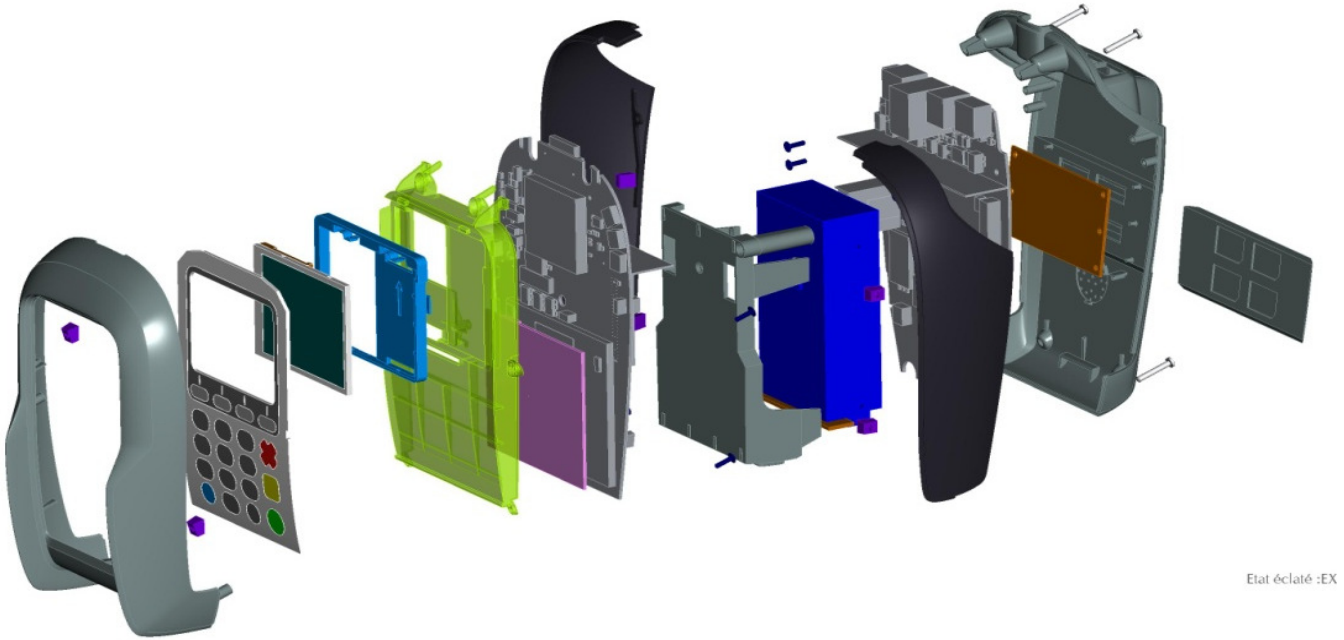

DIVERS

Gabarit de contrôle et gabarit pour tests d'étanchéité.

WWW.CREOPP-TEC.COM

ACCES

DOLE
A 39
LOUHANS
MACON CHALON
SORTIE A 40 N°5 Bourg Nord
Hôpital de Fleyriat
Parc d'activités de la Chambière
LONS LE SAUNIER
SORTIE A 40 Bourg Centre N°6
SAINT CLAUDE
A 40
CREOPP-TEC
BOURG EN BRESSE centre
VILLEFRANCHE
NANTUA
LYON
SORTIE A 40 Bourg Sud N°7
GENEVE GRENOBLE

Paris
Genève
Bourg en Bresse
Lyon

CONTACTS

M. ERRIGO Antoine
P.D.G. CREOPP-TEC
M. BRIDON Nicolas
Resp. bureau d'étude
Tél : 04 74 32 23 60
Fax : 04 74 32 23 48
Courriel : direction@creopp-tec.com
Adresse : Rue des câbles de Lyon
01000 St Denis les Bourg

Mr. ERRIGO Antoine
P.D.G. CREOPP-TEC
Mr. BRIDON Nicolas
ingeneering office manag.
Phone : +33 (0) 474 322 360
Fax : +33 (0) 474 322 348
e-mail : direction@creopp-tec.com
Adress : Rue des câbles de Lyon
01000 St Denis les Bourg

CRÉATEUR DE FORMES | SHAPES'CREATOR

Recherche & Développement

Cabinet de design
Bureau d'étude
Prototypage rapide

Office of design
Office of ingeneer
Fast prototypage